PRÉCONISATIONS : ANGLES DE DRISSE

La rondelle déflectrice de drisse : empêche les drisses de génois de venir s'enrouler autour de l'étai et écarte également les drisses de spi.

Une veille sur ces parties hautes de l'enrouleur évite également l'usure accidentelle de l'étai.

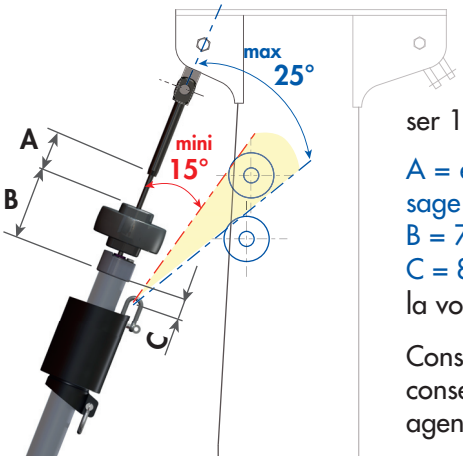

Angle de drisse :

- La drisse doit former avec l'étai un angle compris entre 15 et 25°
- La distance entre le bouchon de profil et l'émerillon ne doit pas dépasser 150 mm.

A = entre 50 mm et 80 mm entre rondelle déflectrice de drisse et bas du sertissage de l'étai.
B = 78 mm
C = 80 mm maxi entre le curseur émerillon et le bouchon (après allongement de la voile).

Conseil : valeurs (moyennes) variables suivant les géométries de gréement. Nous conseillons vivement le montage des enrouleurs par un professionnel (liste des agents agréés sur www.facnor.fr)

PROFILS ENROULEURS SX & R ET CONNEXIONS

Les profils sont communs (et donc interchangeables) à toutes les gammes d'enrouleurs Facnor : à tambour classique (LS & RX), à sangle (FD) et à motorisation (EC & EF+, HF).

Long paliers en polyamide haute perf.
centrent et protègent l'étai sans risque d'usure

Perçages usinés en commande numérique (parfait alignement des profils)

Empreintes torx
montage / démontage aisés

Isolation des matériaux
vis revêtue de tuff lock ®, (freinant et isolant)

Tube télescopique
permet de régler la longueur des profils (sans coupe au montage) Haute résistance à la torsion

Manchons à forte résistance torsionnelle
garantissent une grande rigidité au niveau des connexions de profils

Profils en aluminium extrudé et anodisé
Matériau : série 6000
Long. standard 2 m (6'8")

PROFILS ARRONDIS
SX 25 / SX 33 / SX 39 / SX 47 / SX 53 :

Les profils aluminium double-gorges SX ont une forme arrondie offrant à la fois un confort de manœuvre et une haute rigidité à l'ensemble. **Nous recommandons une ralingue finie de 5 mm.**

ø gorge = 6 mm

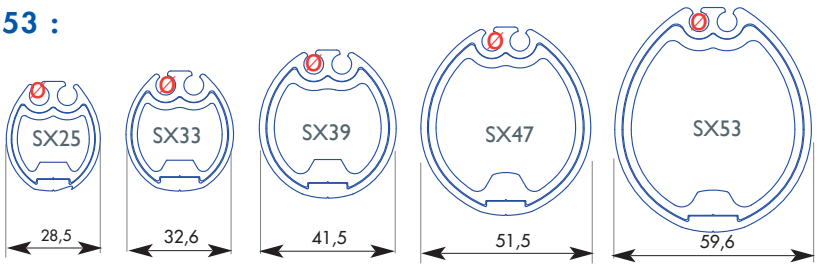

PROFILS ELLIPTIQUES R14 / R24 / R26 / R34

Cette gamme de profils aérodynamiques offre une bonne pénétration dans l'air et la double-gorge permet un changement aisé de voilure. **Nous recommandons une ralingue finie de : R14 = ø 4.5 mm / R24 & 26 = ø 6 mm / R34 = ø 7 mm**

ø gorge = 5,5 mm (R14), 7 mm (R24 & R26), 8 mm (R34)

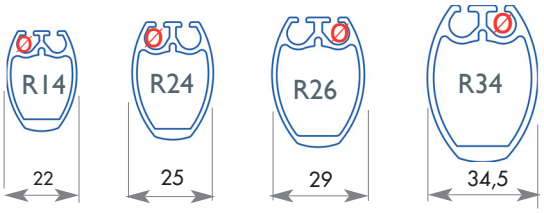

CONNEXIONS : voir dimensions sur www.facnor.fr

> Fiche technique