HF HEADSAIL FURLERS FACNOR HYDRAULIC

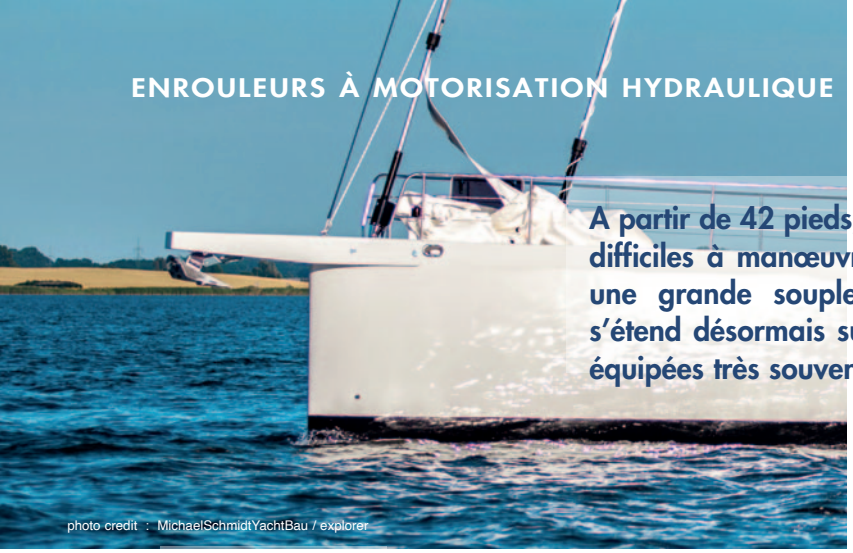

A partir de 42 pieds, les unités de croisière deviennent plus difficiles à manœuvrer et l'enrouleur hydraulique apporte une grande souplesse d'utilisation. La gamme Facnor s'étend désormais sur les unités jusqu'à plus de 72 pieds, équipées très souvent de centrales hydrauliques.

L'HYDRAULIQUE : PUISSANCE & COUPLE

HF Hydraulic

- Raccordement sur les centrales hydrauliques standards (max 140 bars*)
- Bloc moteur durable, étanche et compact, peu sonore
- Rapport Puissance / Couple optimal
- Installation sur l'étai d'origine sans modification
- Compact : encombrement réduit par rapport à un tambour classique
- Installation simple : embase en deux parties (HF700) + avale ridoir
- Sans entretien. Garantie internationale 3 ans

**Voir tableau ci-contre. si débit supérieur au débit conseillé, une adaptation est nécessaire (limiteur de débit). Consultez un agent.*

Profils SX
Capacité à supporter des couples de torsion élevés. (voir page 24)

Boîtier en aluminium spécial marine
Bloc moteur robuste
Traitement surfacique anticorrosion
longévité accrue

3 modèles compacts
de 42 à 72'

42 → 60'
HF500 & 600

60 → 72'
(HF700)

Empreinte manivelle
Logement prévu côté tribord pour intervention manœuvre manuelle de secours : manivelle ou option roue crantée de secours. (p. 20)

(Refermer bouchon après intervention)

Montage autour de l'étai existant
le bloc moteur étant creux

Encombrement réduit en latéral
(passage de l'ancre facilité)

HF700 (spécifique): embase en deux parties pour une installation facilitée et accès au ridoir sans démonter l'étai

CARACTÉRISTIQUES TECHNIQUES GAMME HF

■ Option : boîtier de commande à fil ou radio (voir page 20)

Longueur Bateau	Ø étai max (mm)	Profil /Curseur	Réf. Modèle	Long. d'étai	Connexions hydrauliques	Pression conseillée / max (bars)	Débit conseillé / max. (L/min)	Vitesse rotation max. (RPM[1]/mn)
14 → 18 m 42′ → 54′	14*	SX 47 / C 47	HF550	18 m 50	9/16″	125 (140 max)	15 (20 max)	30
				20 m 50				
18 → 20 m 54′ → 60′	19*	SX 53 / C 600	HF600	22 m 50				
				24 m 50				
20 → 24 m 60′ → 72′	22* / #76*		HF700	28 m 50	3/8″		15-18 (20 max)	60
				30 m 50				
40 → 50 m 131′ → 164′	40*	ø 105 / C 105	HF950	50 m	G3/8′	(140 max)	60	24

RPM[1] : Rotations par Minute

Montage obligatoire avec une terminaison par ridoir ou embout à oeil démontable

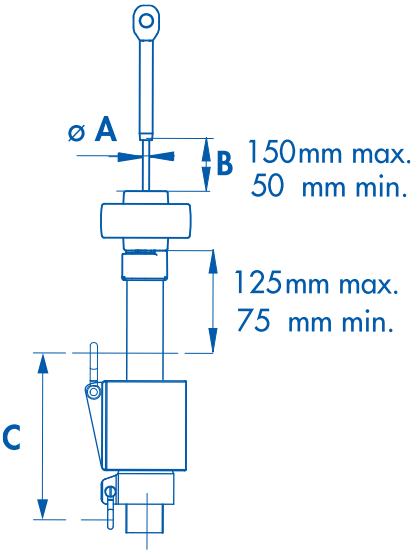

Cardan & lattes inox

- Montage selon les types de terminaison basse étai (ridoir + chape ou œil + chape).
- Cardan et lattes inox livrés avec le kit standard.

Profils HF :

- Les profils utilisés (SX47 & SX53) sont communs aux autres gammes.

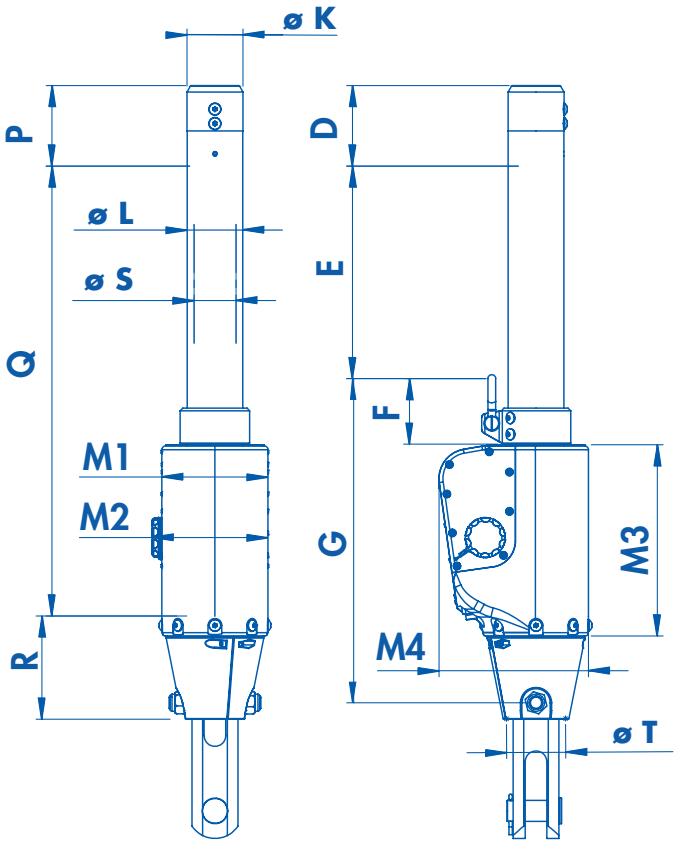

HF DIMENSIONS

Rep.	HF 550	HF 600	HF 700
Ref Profil /Émerillon	SX 47 C47	SX 53 C600	SX 53 C600
A = ø d'étai max. (* ridoir)	14 mm*	19 mm*	22 mm* #76*
B	53	53	52
C	220	228	228
D*	106	103	123
E	248	263	325
F	77	82	100
G	536*	770	495
M4	216	267	267
ø K	72	72	85
ø L	70	72	85
M1	146	146	162
M2	16	172	177
M3	185	324	292
P	106	103	123
Q	485	435	686
R	89	265	158
ø S	50	53	64
T	75	78	90