EC EF+
ENROULEURS ÉLECTRIQUES

Afin d'enrouler les voiles avec moins d'effort, Facnor propose des motorisations électriques pour les enrouleurs : la gamme EC (à partir des bateaux de 9 mètres) bénéficie d'une puissance optimisée avec un concept multimoteurs. Cette innovation équipe désormais de nombreuses unités. Les EF+ complètent la gamme des enrouleurs électriques (monomoteur classique), plutôt destinés aux grandes unités.

EC&EF

CONFORT DE L'ENROULEMENT ÉLECTRIQUE EC & EF+

- Commande à distance filaire ou par radio (voir option page 20)
- Bloc moteur durable, étanche et sans entretien spécifique
- Puissance optimisée
- Faible consommation énergétique & niveau sonore réduit
- Installation sur l'étai d'origine sans modification
- Switch aisé : Kit motorisation enrouleur Facnor manuel (LS 165 à 330) vers un EC ou EF+
- Disponibles en 12 et 24V avec boîtier relais (détails p.20)
- Garantie internationale 3 ans

Profils SX
Capacité à supporter des couples de torsion élevés. (voir page 24)

Boîtier en aluminium spécial marine
Bloc moteur robuste

Traitement surfacique anticorrosion
longévité accrue

29' → 48'
EC 39 & 47

45 → +55'
EF+ 550 & 600

Retrofit aisé
Motorisation simple d'un enrouleur manuel existant (encombrement similaire).

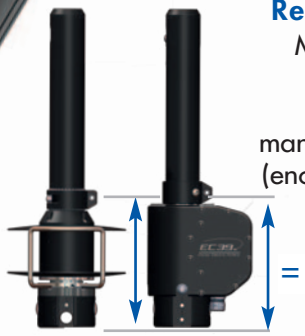

=

Empreinte manivelle
Logement spécial prévu pour intervention manœuvre manuelle: voir aussi l'option système de secours (p20).

(Refermer bouchon après intervention)

Concept multi-moteurs (EC)

Montage autour de l'étai existant
le bloc moteur étant creux

Lattes inox (poli miroir), surdimensionnées
pour le réglage de la hauteur du bloc moteur en fonction du passage de l'ancre

> Video EC

CARACTÉRISTIQUES TECHNIQUES EC & EF+

■ Option boîtier de commande à fil ou radio : voir page 20

EC

EF+

Longueur Bateau (m/ pieds)	Ø étai max	Profil / Curseur	Réf. Modèle	Longueur d'étai	Puissance vitesse rotation (max)	Ampérage Alimentation
9 → 12 m 29′ → 39′	8 mm 10 mm*	SX 39 / C 39	EC 39 (12 / 24 V)	14 m 50 16 m 50	400 W 40 RPM[1]	40 A / 12 V 24 V (20A) sur demande
12 → 16 m 39′ → 48′	12 mm 12,7 mm*	SX 47 / C 47	EC 47 (12 / 24 V)	18 m 50 20 m 50	800 W 55 RPM[1]	40 A / 24 V 12 V (80A) sur demande
15 → 18 m 45′ → 55′	12,7 mm 14 mm*	SX 47 / C 47	EF+550 (12 / 24 V)	18 m 50 20 m 50	800 W (12V) 1200 W (24V) 33 RPM[1]	60 A / 12 V 30 A / 24 V
+ 18 m + 55′	16 mm / 19 mm* 22 mm	SX 53 / C 600	EF+600 (12 / 24 V	20 m 50 22 m 50 22 m 50 24 m 50	800 W (12V) 1200 W (24V) 33 RPM[1]	60 A / 12 V 40 A / 24 V
+ 21 m + 69′	19 mm* 22 mm*	SX 53 / C 600	EC70 (24 V)	26 m 50 28 m 50	1500 W (24V) 60 RPM[1]	80 A / 24 V

*Montage avec termnaison par ridoir ou embout à œil démontable

RPM[1] : Rotations par Minute

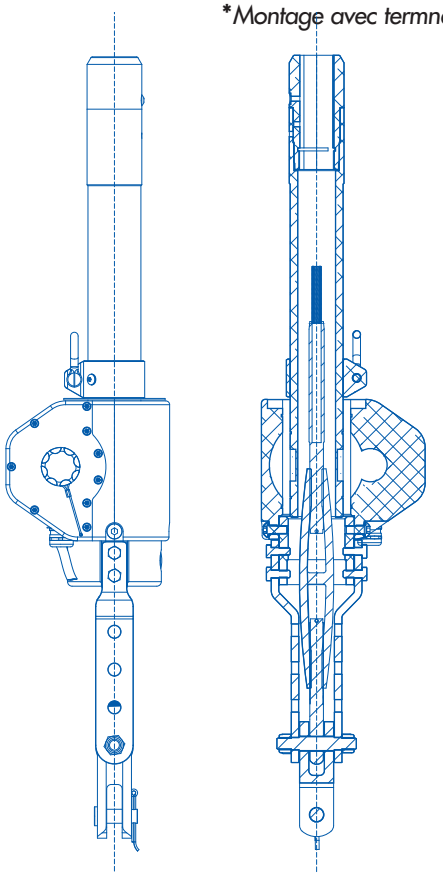

Cardan & lattes inox

Montage selon les types de terminaison basse étai (ridoir+chape ou œil+chape). Cardan et lattes inox livrés avec le kit standard.

PROFILS ET ÉMERILLONS EC & EF+

Réf profils SX : voir page 24.

■ Les jonctions largement dimensionnées assurent une résistance au couple de torsion (important). Le tube télescopique permet un ajustement de la longueur d'étai sans recoupe de profil.

■ Option : douilles disponibles pour profil «R»

■ Emerillons étanches et sans entretien + haute résistance à la charge :

- C 39 → EC 39, C 47 → EC 47
- C 47 → EF+ 550, C 600 → EF+ 600 & EC70

Kits complets :

- kit motorisation (bloc moteur, lattes inox, cardan, boîtier relais et disjoncteur)
- kit profils (voir P. 24)
- curseur émerillon, rondelle déflecteur de drisse

Options (voir page 20) :

- commande à fil ou radiocommande
- manivelle de secours à roue crantée

BOÎTIER RELAIS & DISJONCTEUR

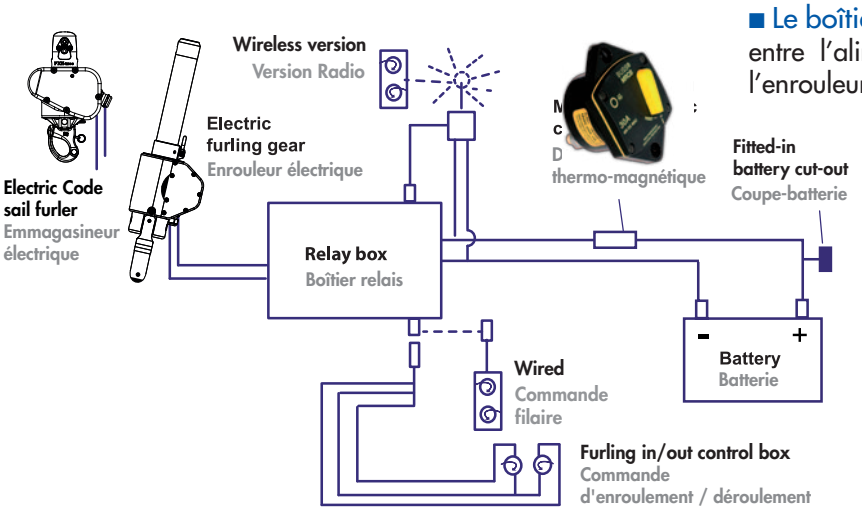

■ Le boîtier relais est un inverseur de polarité intercalé entre l'alimentation (parc batteries + disjoncteur) et l'enrouleur. Il a pour fonction d'inverser le sens de rotation des profils permettant donc l'enroulement et le déroulement de la voile. La rotation des profils se réalise à vitesse constante.

■ Disjoncteur spécial marine (fourni) : D'un calibre adapté à la puissance et à la tension de l'enrouleur, il assure la mise hors tension de l'enrouleur en cas de surchauffe (écoute bloquée par exemple).

> Notice boîtier relais EC

OPTIONS

■ Commande de l'enrouleur

① **Version commande filaire**
(boîtier commande étanche)

② **Version radiocommande**
- émetteur de poche étanche équipé d'une dragonne,
- boitier réception (à fixer sous le capot du boîtier relais)

Commande boîtier	Code	Modèle enroul
Commande filaire ①	56012000140	EC 39 EC47 EF+550 EF+600 EC70
Radiocommande ② Radio émetteur + Récepteur	56012000150	

■ Système de secours (enrouleur électrique ou hydraulique) : intervenir en toutes circonstances

Constitué d'une roue crantée et d'un bout en continu, il permet d'enrouler manuellement la voile en cas de panne électrique ou hydraulique, avec rapidité et aisance (recul pour enrouler hors du balcon).

Résistant
à l'effort et à la corrosion (inox)

Puissance d'enroulement
grâce au couple développé par la poulie crantée

Compactness

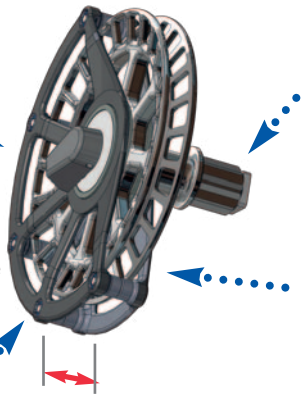

Système auto-bloquant
Système de secours muni d'un carré d'arrêt

Drosse en continu
- Simple : tirer sur la drosse d'enroulement pour tourner le profil de l'enrouleur.
- Rapidité d'enroulement

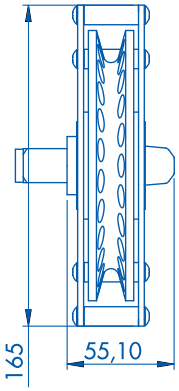

Adaptable sur tous les modèles standards d'enrouleurs électriques ou hydrauliques.
Ref. 03039000200.

Livré avec une pochette textile de protection et un cordage en circuit fermé (Ø 8mm)

DIMENSIONS EC & EF+

MODÈLE enroul. élec.	EC 39 SX 39	EC 47 SX 47	EF+ 550 SX 47	EF+ 600 SX 53	EC 70 SX 53
Ref Profil / Émerillon	SX 39 C39	SX 47 C47	SX 47 CX47	SX 53 C600	SX 53 C600
A = ø d'étai max. (* ridoir)	ø8 ø10*	ø12 ø12,7*	ø12 ø14*	ø16 ø19*/22*	ø19* ø22*
B	53		53	53	52
C	175	220	220	228	
D**	98	106	103	123	127
E	162	248	263	486	404
F	62	77	82		101
G	496*	536*	770		515
J	50	50	60		-
M4	184	216	267		297
ø K	60	72	72	85	85
ø L	60	70	72	86	85
M1	122	146	146		200
M2	16		172		215
M3	160	185	324		310
N	78	100	93		-
P	98	106	103	123	127
Q	363	485	435	671	767
R	79	89	265	318	177
ø S	42	50	53		64
T	54	75	78		80
U	39	44	70		-
V	105*	104*	126		-

** Extrêmité du tube télescopique

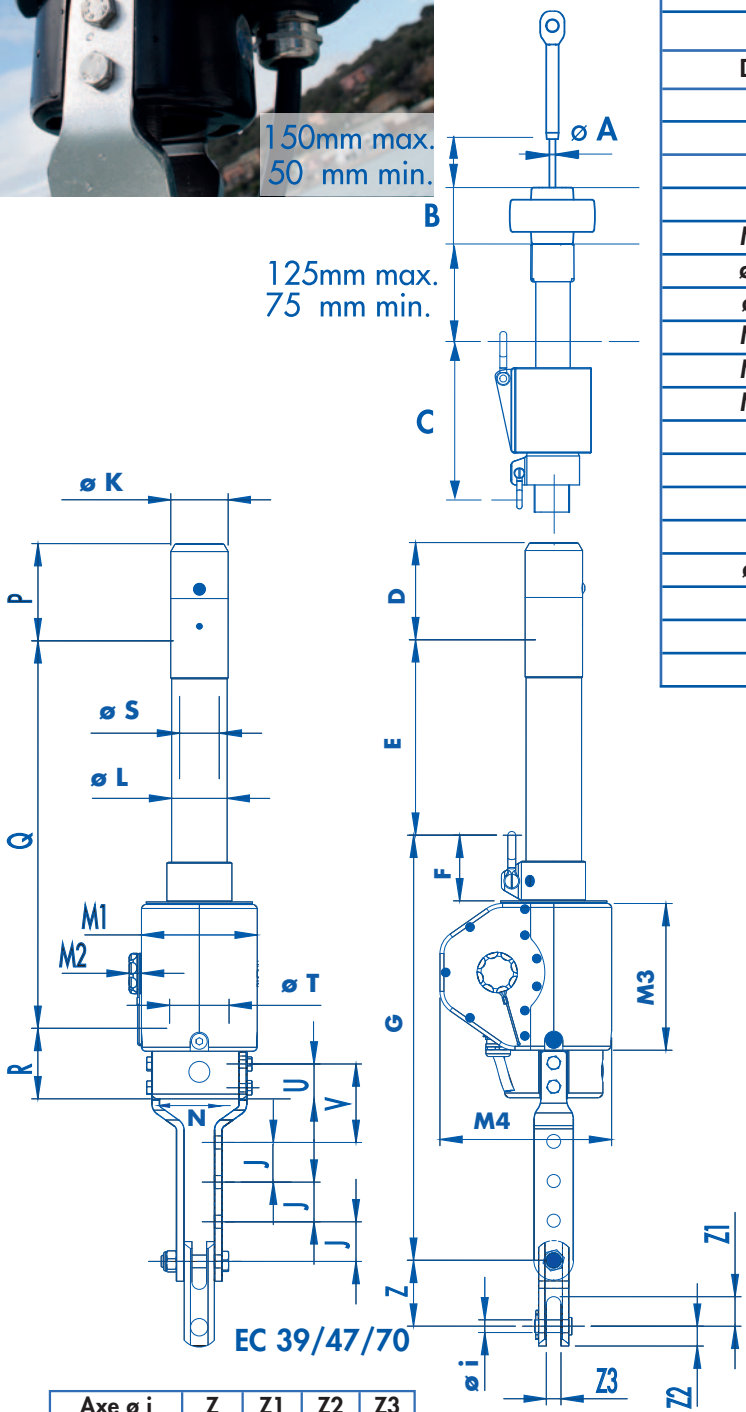

EC 39/47/70

Axe ø i	Z	Z1	Z2	Z3
12.7	77	27	19	13
16	82	28	25	18.5
19	94	42	29	20,5
22	105	36.5	32.5	22.5
25	125	55	35	26.5
28	140	50	39	31
32	165	75	42	33
32 (EC70)	165	91	42	33

EC39-47 EC70 EF+

> Notices EC/EF+

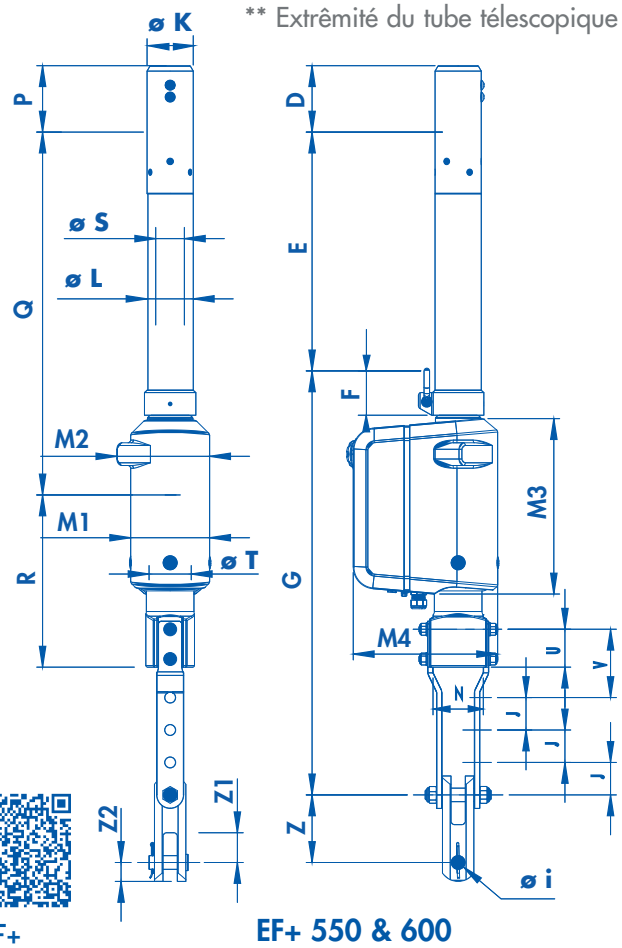

EF+ 550 & 600