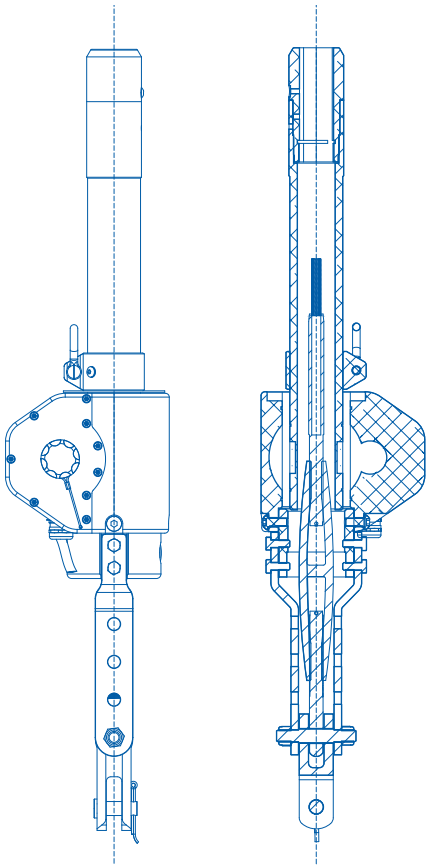

Kits complets :

- kit motorisation (bloc moteur, lattes inox, cardan, boîtier relais et disjoncteur)
- kit profils
- curseur émerillon, rondelle déflecteur de drisse

Options

- commande à fil ou radiocommande
- manivelle de secours à roue crantée

Cardan & lattes inox

Montage selon les types de terminaison basse étai (ridoir+chape ou œil+chape). Cardan et lattes inox livrés avec le kit standard.

PROFILS & ÉMERILLONS EC & EF+

Profils & émerillons EC & EF+ :

Réf profils SX : cliquer sur ce lien

■ Les jonctions largement dimensionnées assurent une résistance au couple de torsion (important). Le tube télescopique permet un ajustement de la longueur d'étai sans recoupe de profil.

■ Option : douilles disponibles pour profil «R»

■ Emerillons étanches et sans entretien + haute résistance à la charge :
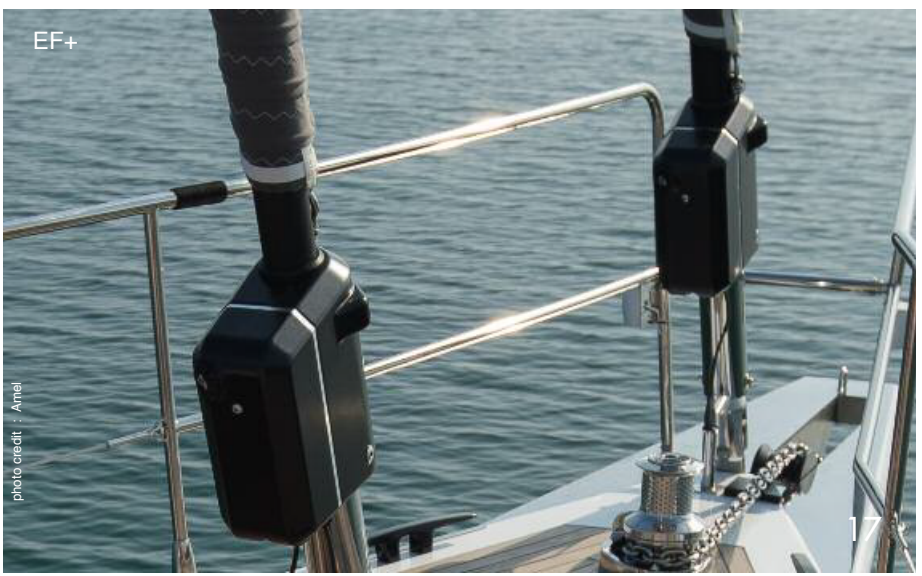
- C 39 pour l'EC 39, C 47 pour l'EC 47
- C 47 pour l'EF+ 550, C 600 pour l'EF+ 650