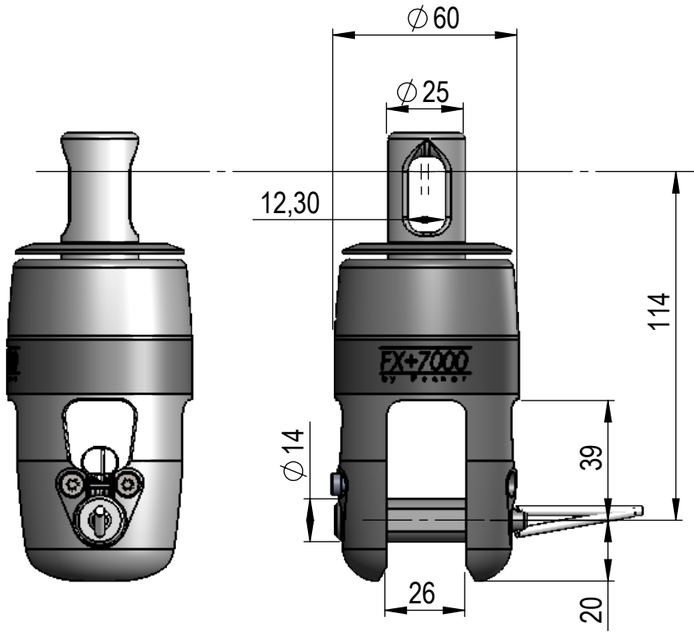

Manille ⌀12HR / ⌀12HR Shackle
Poids/ Weight : 224 g

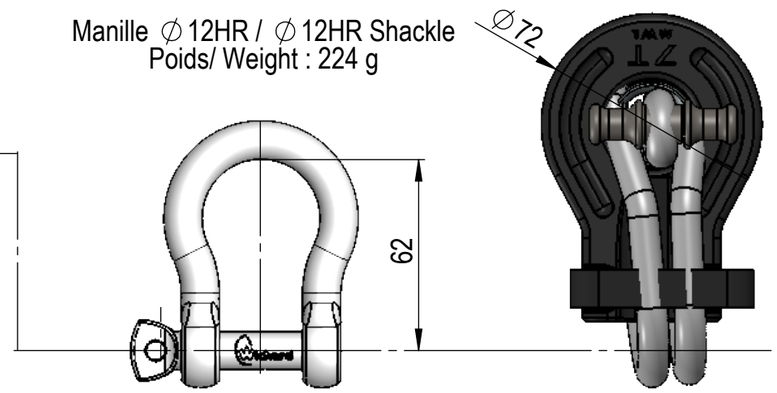

Poulie LB7000 /
2-to-1 Block LB7000
Poids / Weight : 461 g

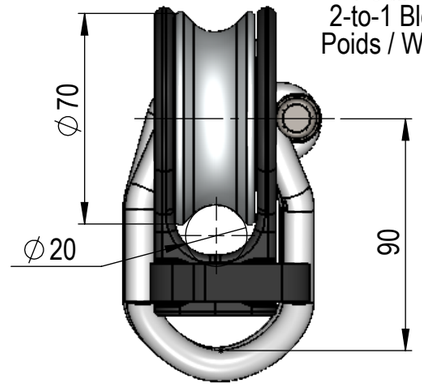

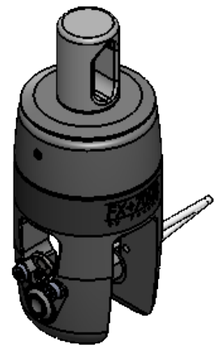

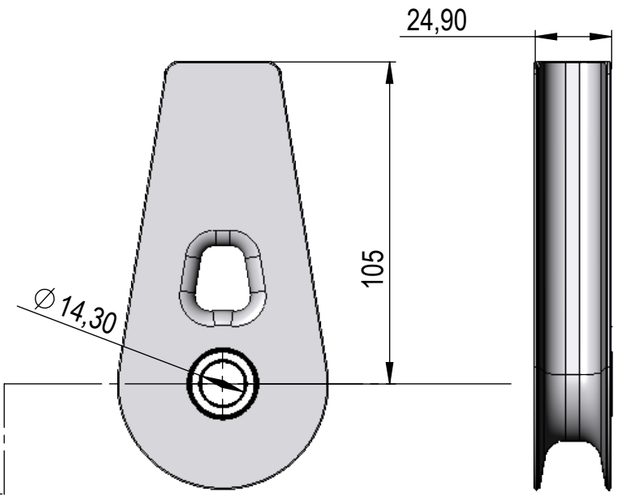

Cosse Standard /
Standard Thimble FCA7000
Poids / Weight : 260 g

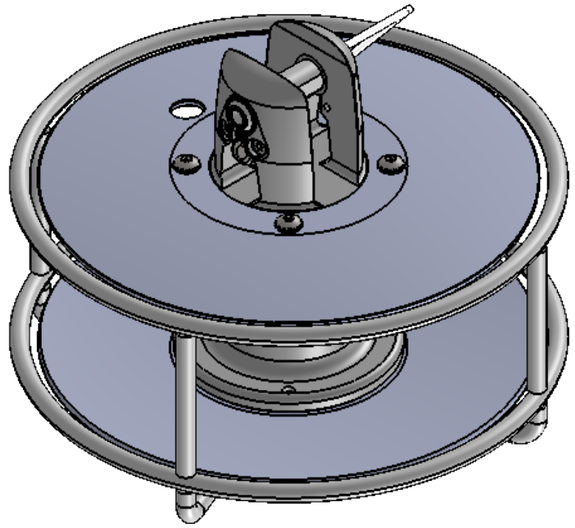

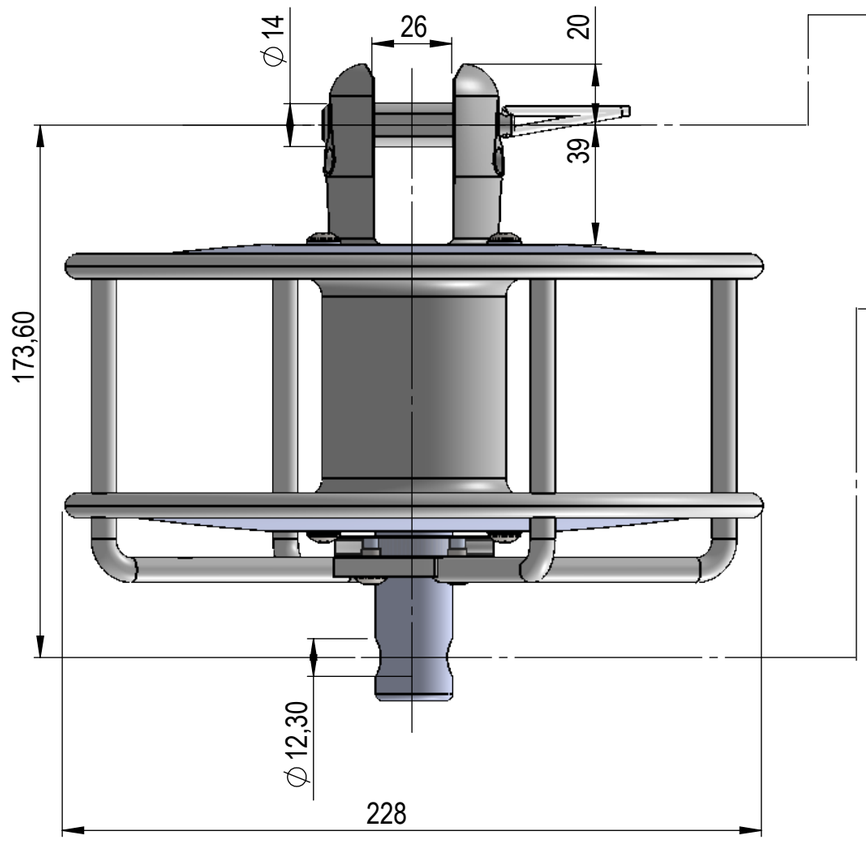

Mousqueton / Snapshackle
Poids / Weight : 236 g

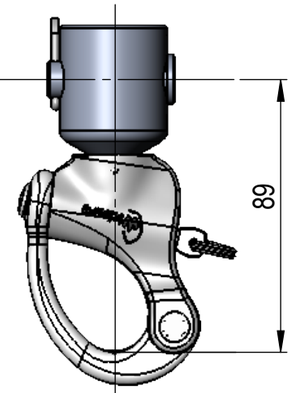

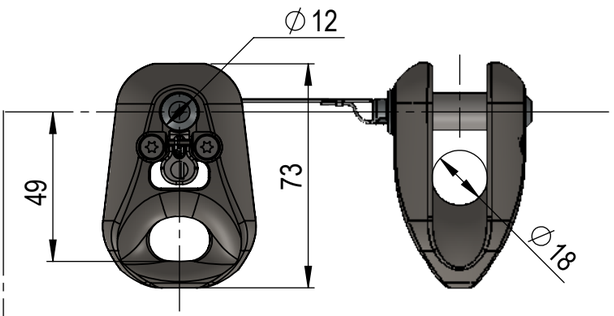

Palan de friction /
Solid Sheave SSH7000
Poids / Weight : 350 g

REV.	DATE	AUTEUR	APPROUVE	DESCRIPTION
A	02/11/2022	LG	DE	2-to-1 block SB7000 => LB7000

FX+ 7000 TAMBOUR
ENCOMBREMENT

Ech: 1:2 | A3

Indice: A

facnor FURLING SYSTEMS
FACNOR S.A.
Z.A. 10, Rue du Pont des Bernes
F-50550 SAINT-VAAST-LA-HOUGUE
tel. +33 (0)2 33 88 50 22
fax. +33 (0)2 33 23 14 27

Ce plan est la propriété intellectuellede FACNOR SA. Il ne peut être divulgué à des tiers sans notre autorisation écrite,ni servir à d'autresfabrications.

Matière: x

Etat Final: x

①

Auteur: CYvetot

Date: 22/04/2020

② Tol.Gén.: ISO 2768-mK

Ra.Gén.: Ra 1,6 (√)

Il est impératif de tenir compte des consignes mentionnées sur le document 29000000000 joint à la commande.
Please, do make sure to apply the instructions as specified on the document 29000000000 attached to the order.

Etude: 22042020CY02